ROTACOD
アブソリュート多回転エンコーダ

シリーズ **AM9 • AMC9**

- コンパクト且つ薄型多回転エンコーダ
- 分解能最高：8192 cpr x 4096 回転
- ラ ジ ア ル 方向取り出しコネクタM23出力
- モ デ ル AM9 ：径 Ø 10 mm ソリッドシャフト
- モ デ ル AMC9 ：径 Ø 15 mm 中空貫通シャフトt

AMC9 • AM9

環 境 的 仕様	
ショック	100 g, 6 ms
振動	10 g, 5-2000 Hz
保護規格	IP65
操作温度範囲	-25°C ～+85°C
保存温度範囲	-25°C ～+85°C (相対湿度 98%、結露無き事)

機 械 的 仕 様	
外径寸法	図面参照
シャフト径	Ø 10 mm
中空シャフト径	Ø 15 mm
減寸スリーブ BR-1xx: Ø 15 mm から	Ø 6, 8, 9.52, 10, 11, 12 mm
シャフト荷重（軸、半径方向）	最高 100 N
シャフト回転速度	最高 6000 rpm
ベアリング寿命	最短 400x10^6 回転. (最短 10^9 回転、シャフト荷重最大@20 N)
電気結線	M23, 12 ピンプラグ
重量	~ 400 g

電 気 的 仕 様	
分解能	最高 8192 cpr x 4096 回転
精度	± 0,04°
出力回路	SSI
計数周波数	最高 100 kHz
電源	+10V ～+30V
電力消費	1,5 W
保護回路	極性反転防止、短絡防止回路
ＥＭＣ	電磁気耐性、EN 61000-4-2 準拠 EN 61000-4-4 準拠
光電素子寿命	最短 100.000 時間
機能	・計数方向（入力）
オプション	・ゼロ設定（入力）

材 質	
フランジ	耐腐食材、UNI EN AW-6082 準拠
ハウジング	耐腐食材、UNI EN AW-6082 準拠
ベアリング	ABEC 5
シャフト	非磁性ＳＵＳ材 UNI EN 4305 準拠
光源	GaAI ダイオード

テクノロジーリンク株式会社
TECHNOLOGYLINK,LTD.
〒171-0022 東京都豊島区南池袋 3-18-35
OK ビル 2 階
Tel: 03-5924-6750　Fax:03-5924-6751
E-mail: sales@technology-l.com
URL: http://www.technology-link.jp

アクセサリー	
EPFL121H:	12 ピン M23 対コネクタ
EC-CR12F-S27-A8-xx:	M23 コードセット、ケーブル xx m
PAN/PGF:	フレキシブルカプリング
BR1:	減寸スリーブ

仕様は予告なしに変更される場合があります。

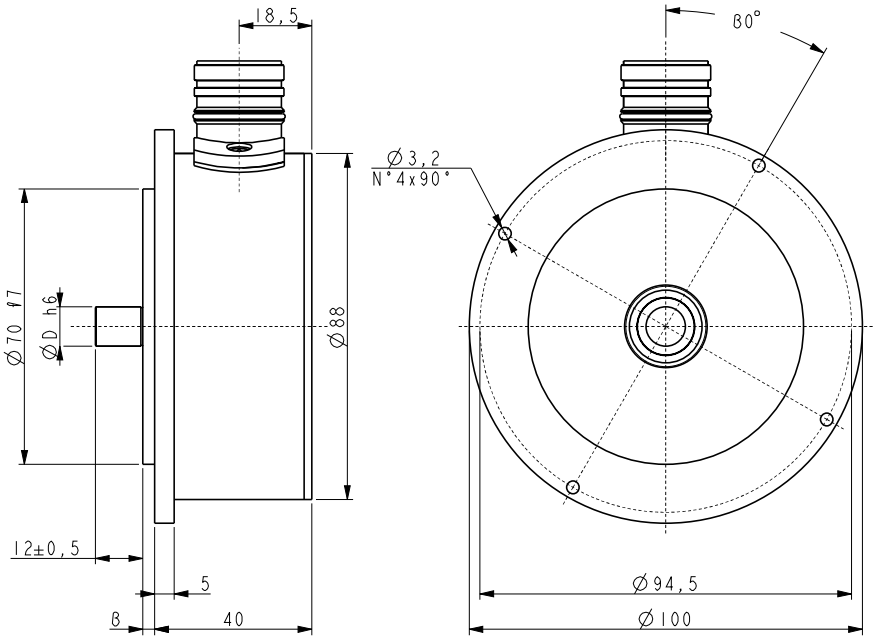

AM9

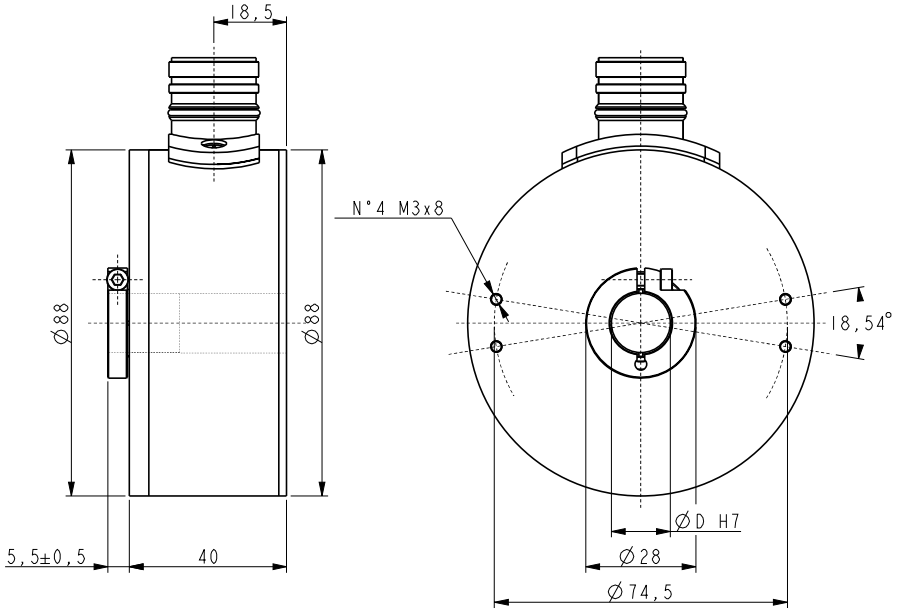

AMC9

発注コード　　追加コード（オプション）

AM9 AMC9	XX/XXXX A	XX B	-	XX C	-	X D	/Sxxx E

A 分解能	B 出力	C シャフト径	D E=ゼロ設定
12/4096 = 4096 cpr x 4096 回転 13/4096 = 8192 cpr x 4096 回転	**BS =** SSI tree format, Binary code **GS =** SSI tree format, Gray code **BA =** SSI LSB aligned, Binary code **GA =** SSI LSB aligned, Gray code	**10 =** 10 mm (AM9のみ) **15 =** 15 mm (AMC9のみ)	E 特別仕様